

ZENITH IP65R X2

Código artículo	**86.D284.2421.02**
Tipo de producto	**Indoor**
Categoría	**Downlights**
Familia	**ZENITH**
Subfamilia	**ZENITH IP65R X2**
Pictograms	

Dimensions	
Product dimensions (mm)	**Φ125X239xH122mm**

Esquema

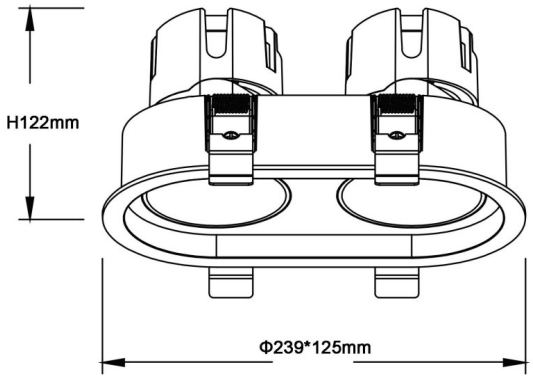

Producto	
Potencia real (W)	**2X20**
Flujo luminoso real (lm)	**2X1600**
Eficacia luminosa (lm/W)	**80**
Ángulo de apertura	**24**
Tiempo de vida	**50000 h L80B10**
IP	**65**
U. G. R	**19**
Equipo	**ON/OFF**
Temperatura de color (K)	**4000**
Consistencia de color (SDCM)	**SDCM3**
CRI	**90**